免费拿样，联系电话/微信：18666128282

REV	DESCRIPTION	DATE
A/0	原 始 版 本	
A/1	修 订 版 本	

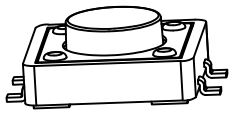

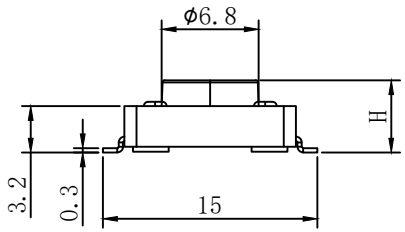

H	
4.3	4.5
5.0	5.5
6.0	6.5
…	…
17.5	18.0

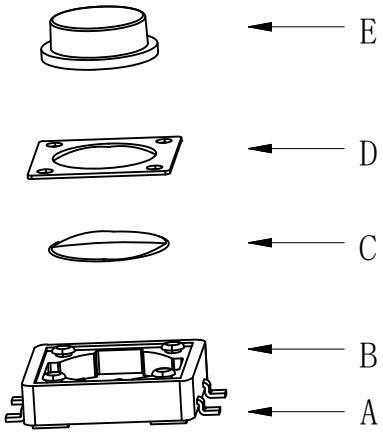

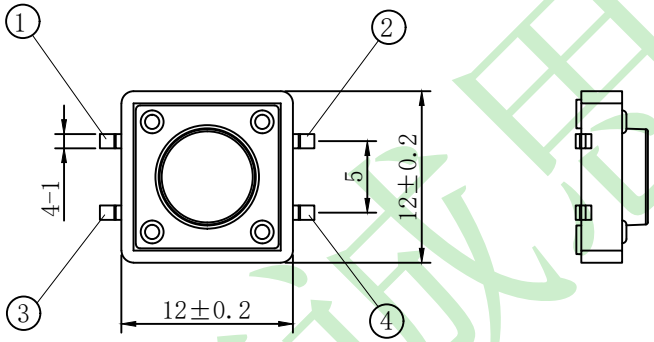

规格参数：

额定电流 Rate current：50mA

额定电压 Rate voltage：DC 12V

接触电阻 Contact resistance：≤100mΩ

操作力 Operating force：250±40gf(可选)

行程 Travel：0.35±0.1mm

绝缘电阻 Insulated resistance：≥100MΩ

介电强度 Dielectric strength：≥250VAC/1min

选 型 表

CSQC-F01 -10 25 F - 045 H L - I

① ② ③ ④ ⑤ ⑥ ⑦ ⑧

序 号	说 明	序 号	说 明
①产品系列 Model	CSQC-A01,…;CSQC-B01,…;CSQC-C01,…;CSQC-D01,…;CSQC-E01,…;CSQC-F01,…;CSQC-G01,…	⑤产品高度 Height	043=4.3mm,045=4.5mm,050=5.0mm,…,180=18.0mm (H)无高度可选默认为空 The default is empty when the (H) is no optional
②产品寿命 Service Life	05=50000Times,10=100000Times,20=200000Times,50=500000Times,A1=1000000Times, …	⑥焊接方式 welding method	H=自动焊接 H=Automatic soldering A=手动焊接 A=Hand soldering
③操 作 力 Operating Force	10=100gf,13=130gf,16=160gf,25=250gf,30=300gf,35=350gf,40=400gf,50=500gf	⑦环保类别 Environ-mental certificate	E=REACH, L=ROHS, F=W/lead
④盐雾测试 Cyclic Corrosion Test	无要求为空No requirement is empty B=24小时盐雾测试 B=24H CCT, C=48小时盐雾测试 C=48H CCT, F=72小时盐雾测试 F=72H CCT, S=96小时盐雾测试 S=96H CCT	⑧包装方式 packing method	P=卷装 P=By Rolling I=袋装 I=In polybag B=盒装 B=In box

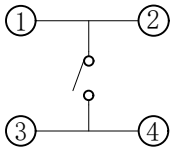

电路图

CIRCUIT DIAGRAM

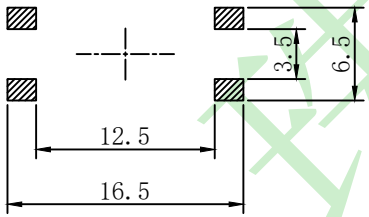

PCB焊接图

PCB.WELDING DRAWING

项目 ITEM	名称 DESCRIPTION	材质 MATERIAL	数量 QTY	表面处理/颜色 FINSH/COLOR
E	按钮	PPA	1	黑色
D	盖板	铁	1	镀铜锡
C	弹片	磷铜/不锈钢	1	镀银
B	本体	PPA	1	黑色
A	卡件	黄铜	1	镀银

未 注 公 差				单位	比例	Design Units	SIZE	页码
X.° ±3° X.X° ±0.5°				MM Only	———	METRIC	A4	
≥0-2<	≥2-5<	≥5	角度	材料	品名	轻触开关(TACTILE SWITCH)		
±0.15	±0.25	±0.35	±0.5°	见图解	Part No	CSQC-F01		
制作	审核	批准		珠 海 诚 思 科 技 有 限 公 司 ZhuHai ChengSi Technology Co.,Ltd				

珠海诚思科技